□□□□□□□□□□□□□□□□□□□□□□□□□□□□

□□□□□

HIGH

17cm
7.5cm
weight: 54.8g

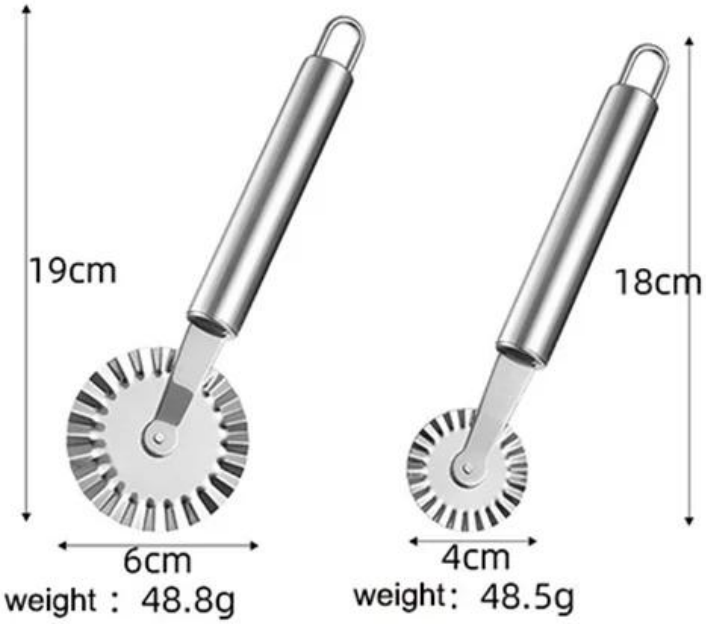
19cm
6cm
weight : 48.8g
18cm
4cm
weight: 48.5g

□□□□□□□□□□□□□ □□□□□□□□□□□□□□ □□□□□□□□□□□□□□

盛通数控
Shengtong CNC

ZL 2019 3 048710.X
外观设计专利证书
ZL 2019 2 1487178.8
实用新型专利证书
ZL 2020 3 0572322.X
外观设计专利证书

□□□□□□□□

1.□□□□□□□□□□□□
□□□□□□□□□□□□□□□□□□□□□□

□□□□□□□□□□□□□□□□□□□□
2.□□□□□□□**OEM**□
□□□OEM □□□□□□□□□□□

3.□□□□□□□□□□□□□□
□□□□□□□□□□□□□□□□□□□